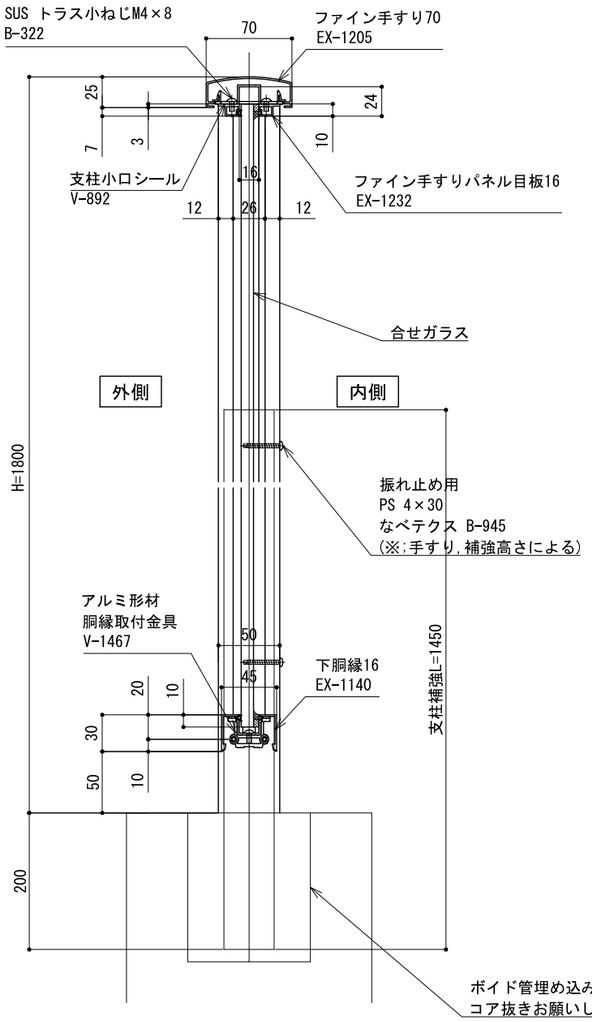

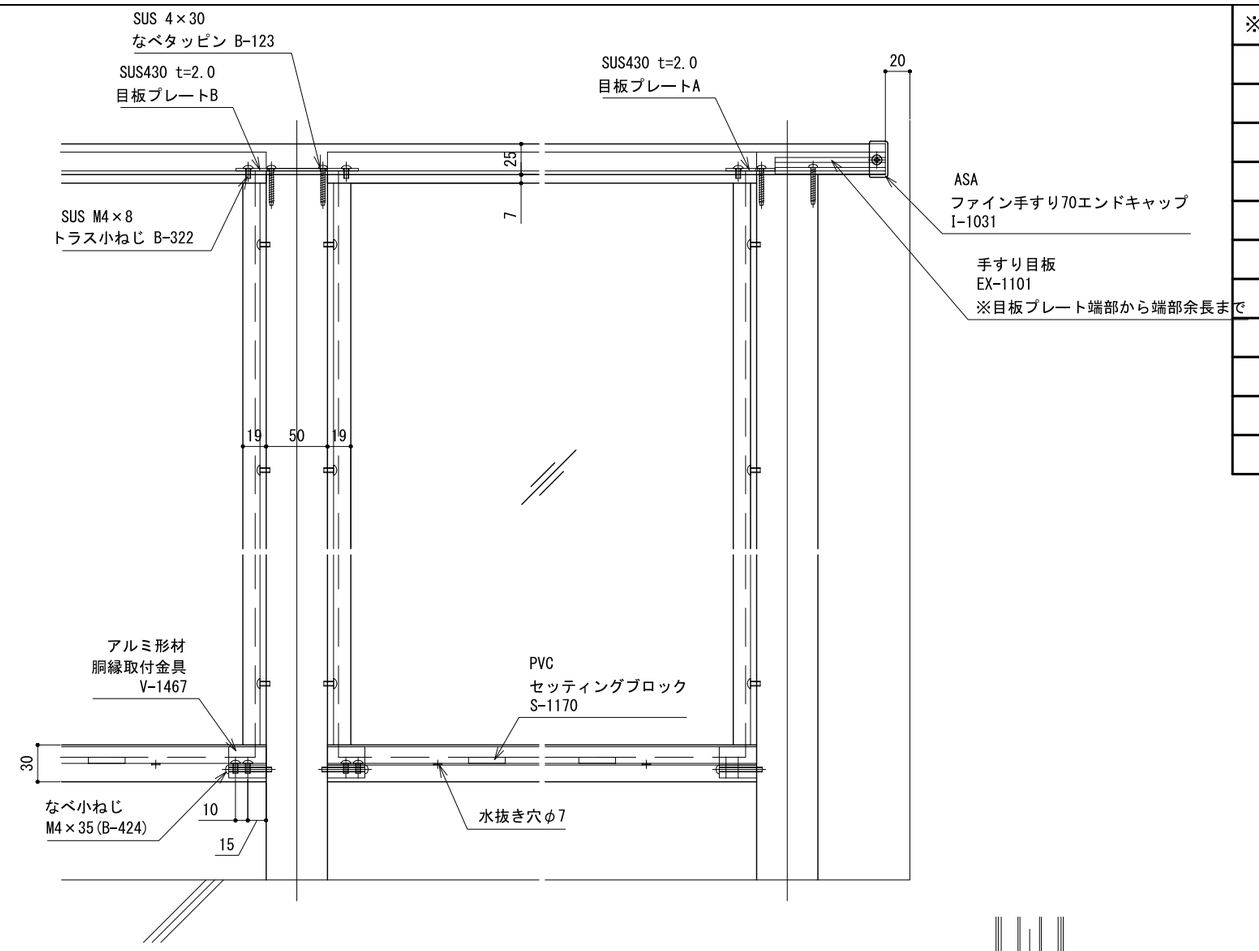

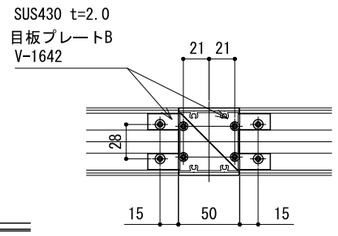

中間部目板詳細

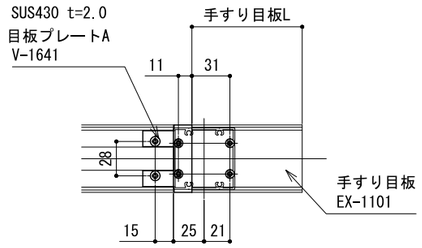

端部目板詳細

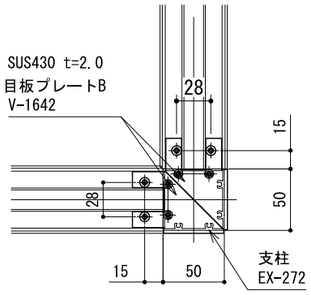

コーナー部目板詳細

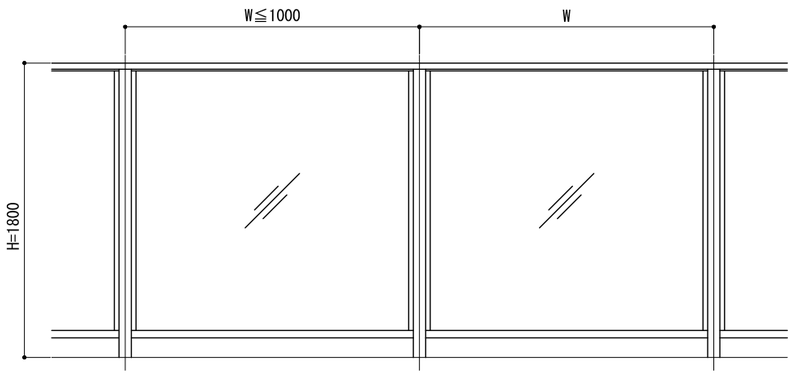

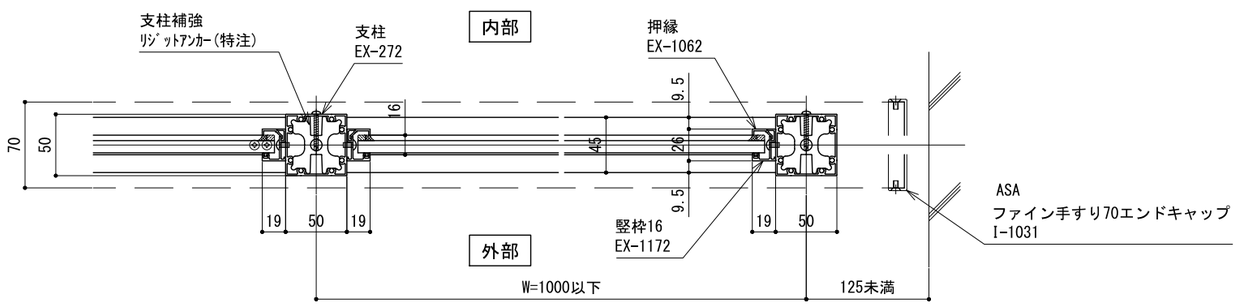

NO.	月/日	記事
5		
4		
3		
2		
1	/	

設計監理 殿 受領印 月/日

施工 殿 受領印 月/日

ビニフレーム工業株式会社

照査 打合 設計

工事名

図面名 外構 目隠しガラスフェンス 基準図

縮尺 1/5 図枠 A3

図面管理番号 01403GD01

図番 GD01