[i-shade + 四方枠面格子 FK型]

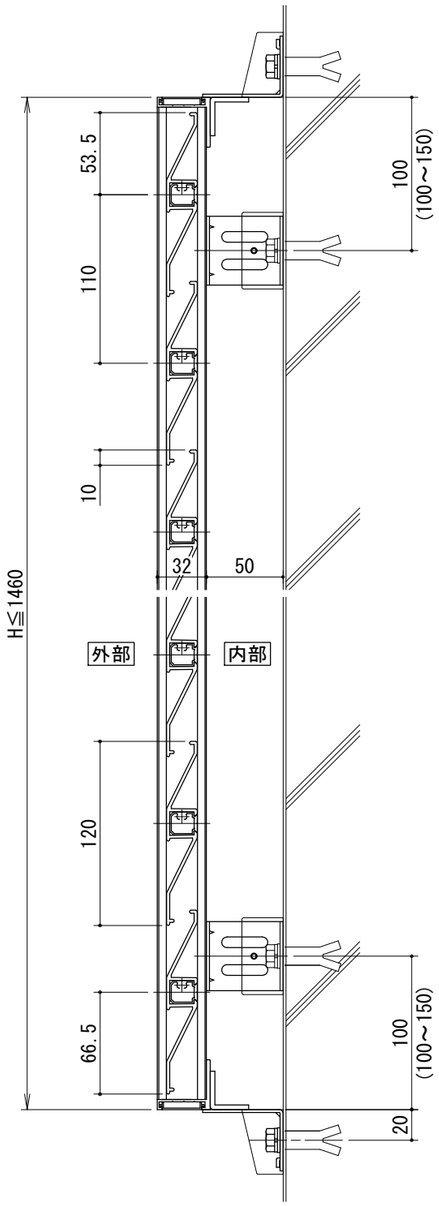

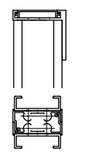

中骨部断面

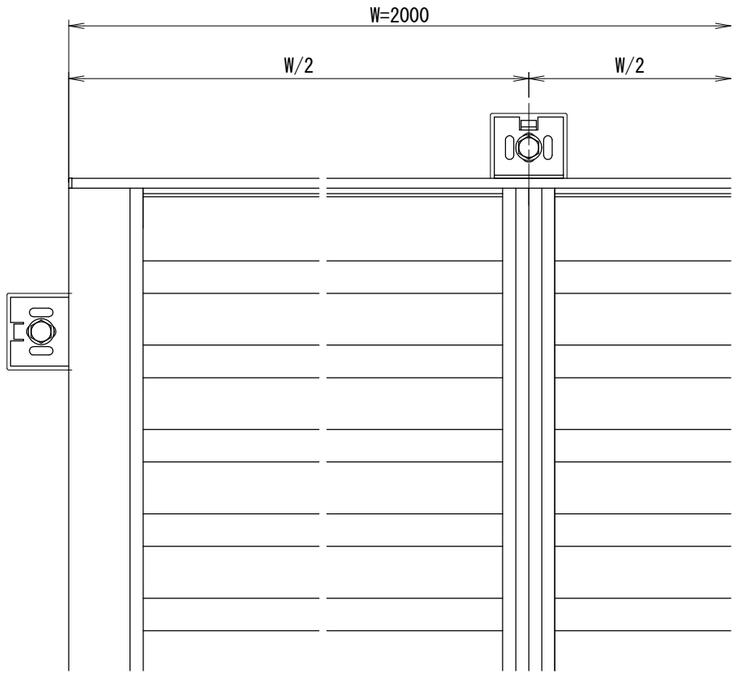

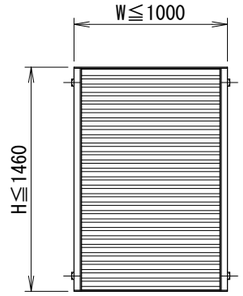

【中骨なし】

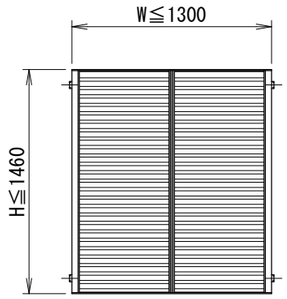

【中骨付】上下枠支持なし

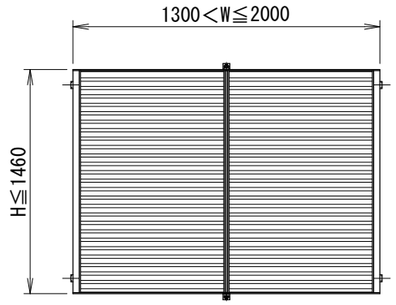

【中骨付】上下枠支持あり

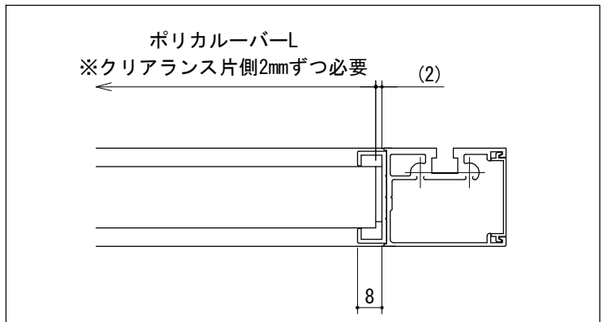

ルーバー飲み込み部詳細(1:2)

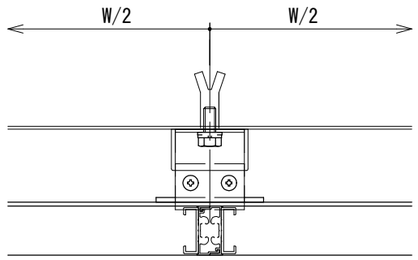

上下枠支持ブラケット

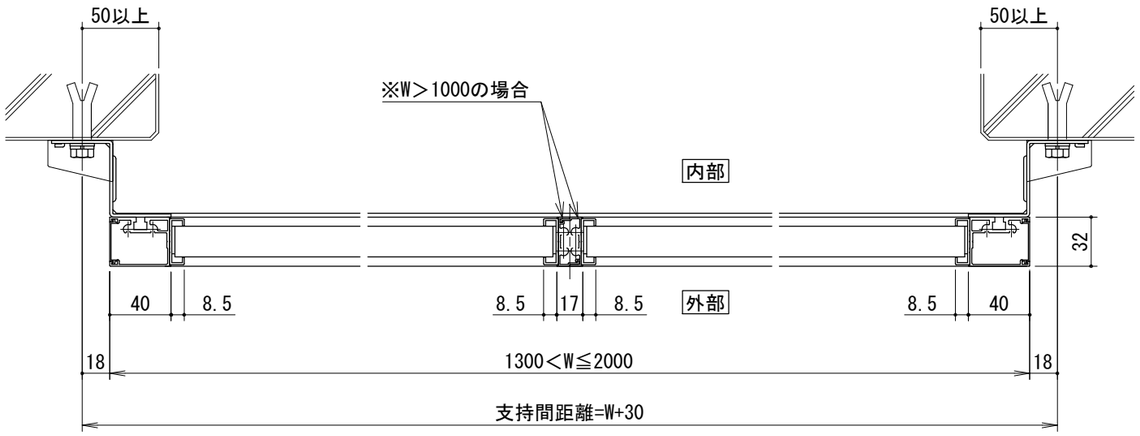

【商品Ｈ算出方法】
Ｈ＝（ルーバー本数－１）×１１０＋１４０

例）ルーバー１０本の場合
Ｈ＝（１０－１）×１１０＋１４０＝１１３０

ビニフレーム工業株式会社	DL i-shade ＋ 四方枠面格子FK型	Update 2020/04/14	Form A3	S=1/30：姿図 S=1/4 ：断面図