パラホールシステム

■DuoK100D［笠木付］【柱幅30×60】

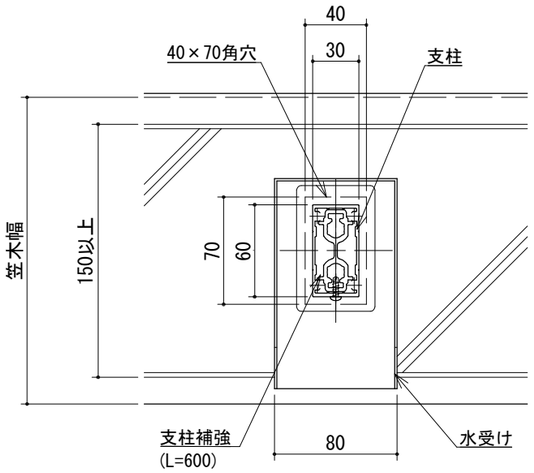


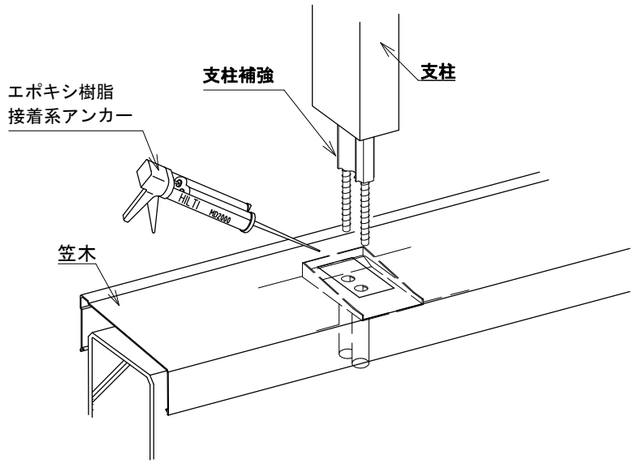


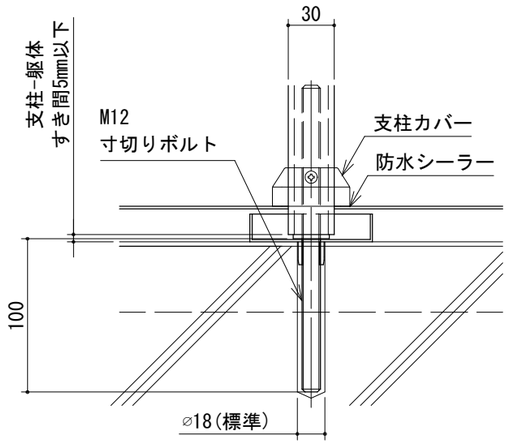


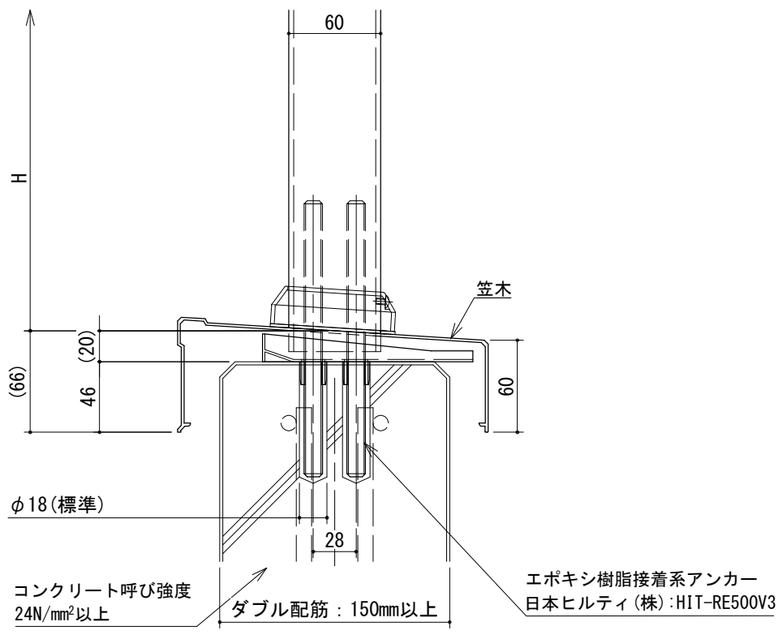


【支柱補強】

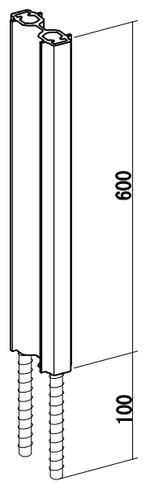


| | | | | |
|---|---|---|---|---|
| ビニフレーム工業株式会社 | DL パラホールシステム　DuoK100D［笠木付］【柱幅30×60】 | Update<br>2020/03/03 | Form<br>A3 | S=1/4 ：断面図 |