［上ルーバー下ガラス(竪枠A)タイプ］
中間

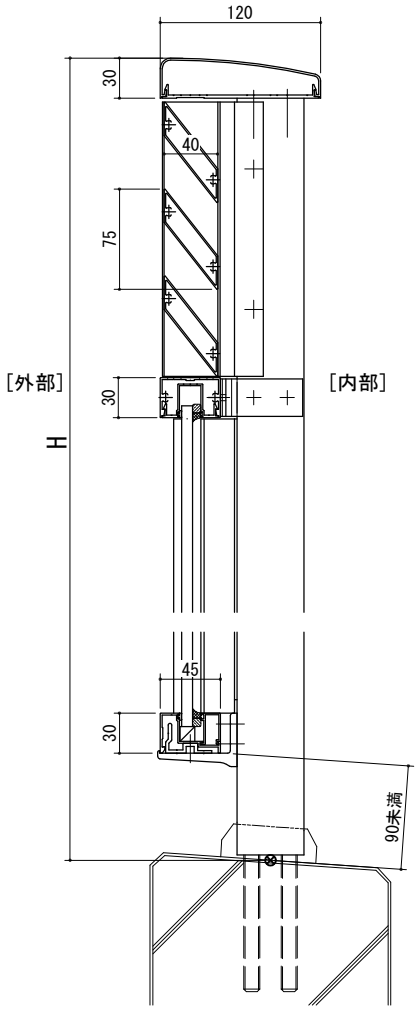

［上ルーバー下ガラス(竪枠A)タイプ］
端部

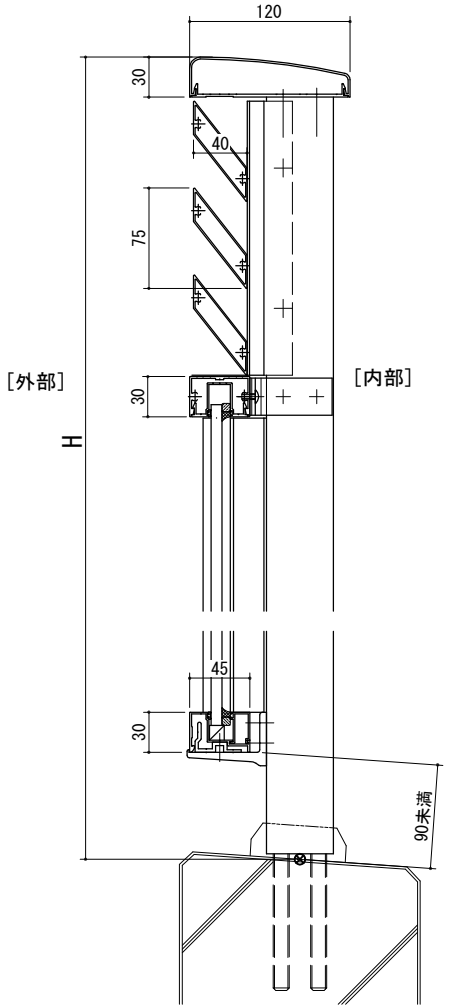

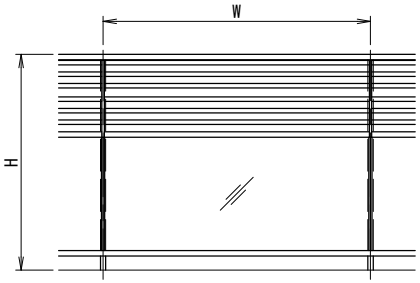

30×50支柱

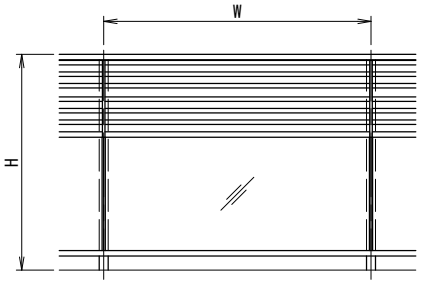

50×50支柱

［30×50支柱］

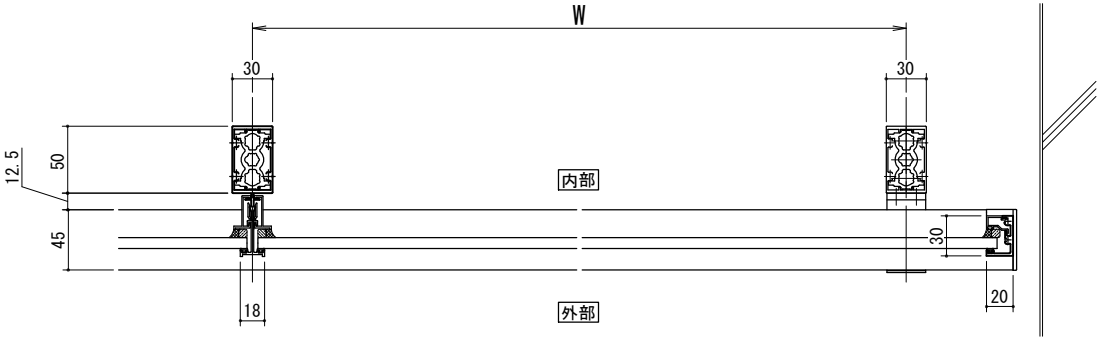

［50×50支柱］

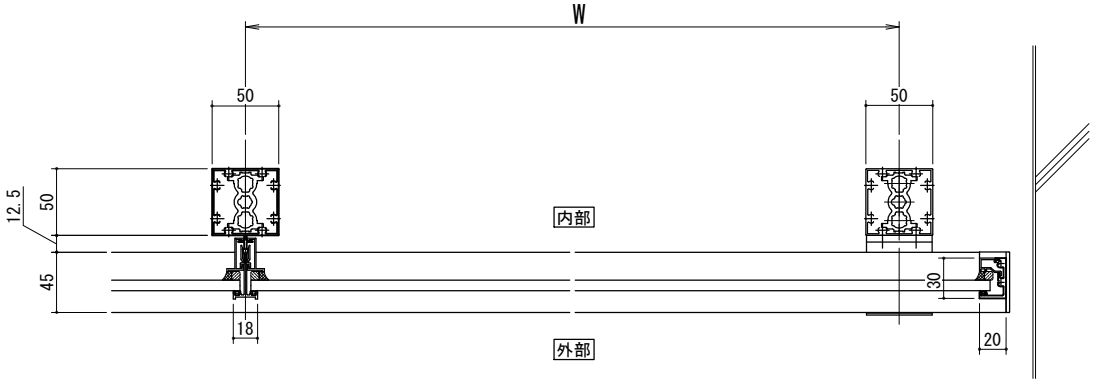

手すりバリエーション

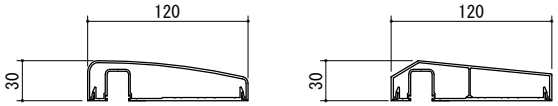

ルーバーバリエーション

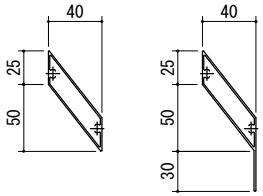

ビニフレーム工業株式会社	DL ViewXシリーズ　ViewX-M3-30・50　［上ルーバー下ガラス(竪枠A)タイプ］	Update 2025/01/25	Form A3	S=1/30：姿図 S=1/4 ：断面図